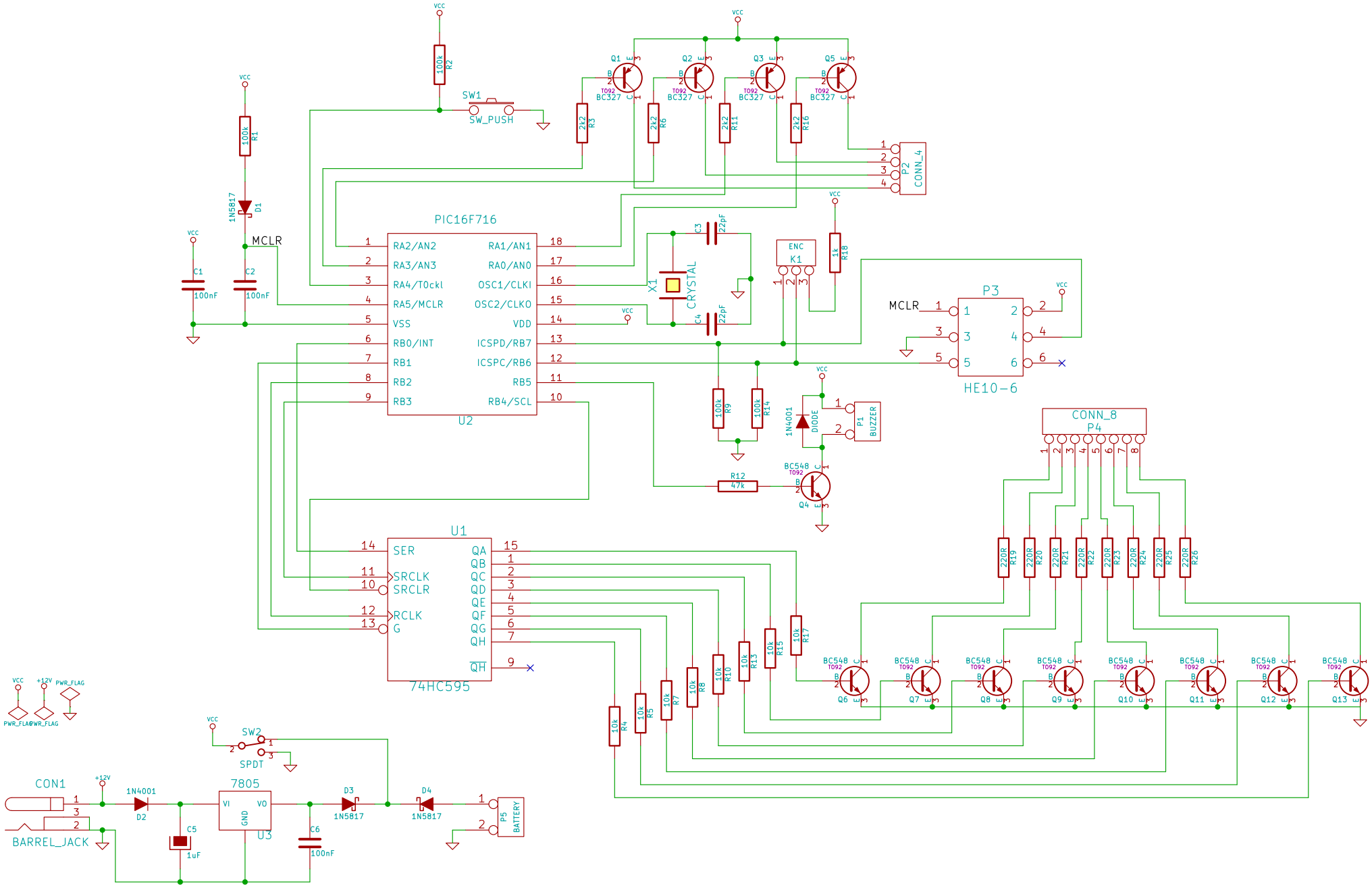

PIC16F716
U2
RA2/AN2
RA3/AN3
RA4/T0ckl
RA5/MCLR
VSS
RB0/INT
RB1
RB2
RB3
RA1/AN1
RA0/AN0
OSC1/CLKI
OSC2/CLKO
VDD
ICSPD/RB7
ICSPC/RB6
RB5
RB4/SCL
MCLR
VCC
SW1
SW_PUSH
R2
100k
R1
100k
1N5817
D1
C1
100nF
C2
100nF
Q1
Q2
Q3
Q5
BC327
T092
R3
R6
R11
R16
2k2
P2
CONN_4
C3
22pF
C4
22pF
X1
CRYSTAL
ENC
K1
R18
1k
P3
HE10-6
R9
R14
100k
1N4001
DIODE
P1
BUZZER
R12
47k
BC548
Q4
CONN_8
P4
U1
74HC595
SER
SRCLK
SRCLR
RCLK
G
QA
QB
QC
QD
QE
QF
QG
QH
R19
R20
R21
R22
R23
R24
R25
R26
220R
R4
R5
R7
R8
R10
R13
R15
R17
10k
Q6
Q7
Q8
Q9
Q10
Q11
Q12
Q13
PWR_FLAG
+12V
SW2
SPDT
CON1
BARREL_JACK
1N4001
D2
C5
1uF
7805
U3
VI
VO
GND
C6
100nF
D3
1N5817
D4
1N5817
P5
BATTERY